RMA-C形 強力丸形永磁チャック
POWERFUL CIRCULAR TYPE

切削

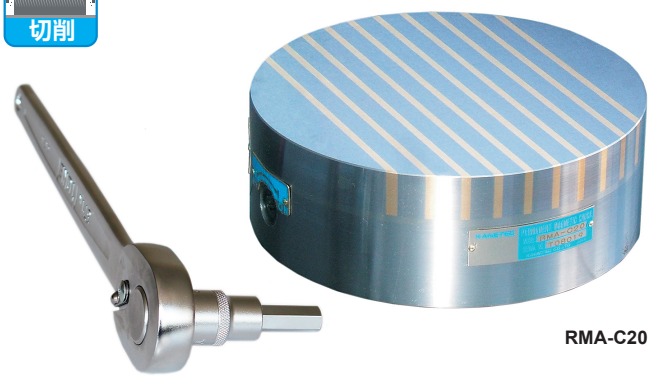

RMA-C20

用途 強力な吸着力により、各種切削用途に使用可能な永磁チャックです。

特長
- ●旋盤加工でのワークの位置決めに効果的な磁力調整機能付です。
- ●ON/OFF操作は操作性の良いラチェットハンドルを採用。
- ●従来品に比べ1.5倍の吸着力。（板厚9mmの場合）

■ハンドル回転角度と吸着力の関係（吸着面中央部にて）

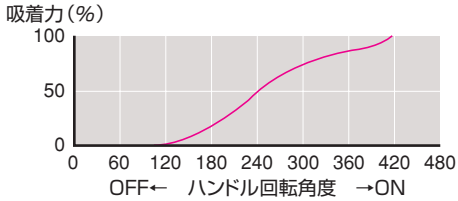

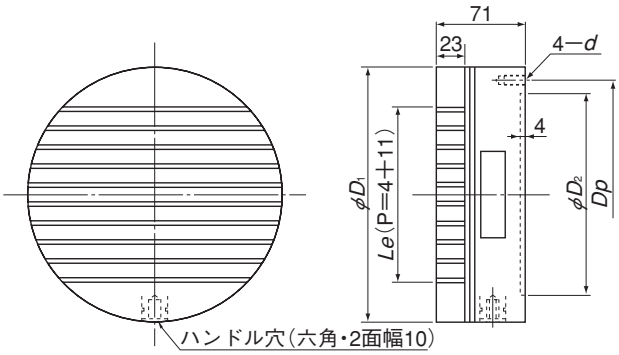

（mm）

形式 Model	呼び寸法 Nominal Size	チャック作業面 Work Face D_1	Le	チャック取付部 Mounting Face D_2	Dp	d	質量 Mass
RMA-C16	160	160	109	125	140	M 8	11kg
RMA-C20	200	200	139	160	180		17kg
RMA-C25	250	250	184	200	224	M10	27kg
RMA-C32	315	315	244	250	280		43kg
RMA-C40	400	400	319	315	355		69kg

※ラチェットハンドル（ソケット含）が付属します。

RMC形 強力丸形永磁チャック
POWERFUL CIRCULAR TYPE

B形は磁力調整式

研削 切削

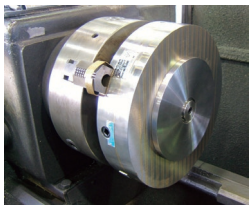

<旋盤加工例>

RMC-32

用途 ロータリ研削盤、円筒研削盤、内面研削盤に取り付けての研削作業や旋盤に取付けての切削作業に使用される、高性能マグネットを使用した永磁チャックです。

特長
- ●B形はあらかじめワークを弱磁力で保持し、吸着位置のずらし微調整をしてから強磁力に切換えることができ、位置決めが極めて容易です。
- ●研削作業はもちろん切削作業に使用可能なチャックです。
- ●薄物から厚物まで威力を発揮するチャックです。
- ●精度変化の少ない高精度チャックです。

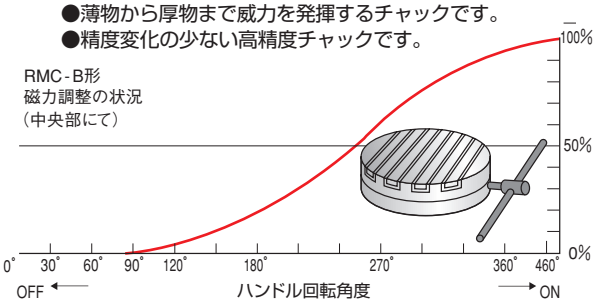

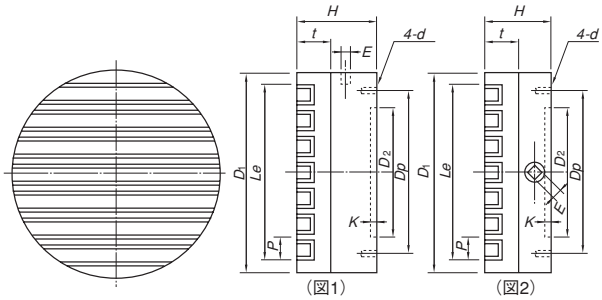

（mm）

形式 Model	図 Figure	呼び寸法 Nominal Size	チャック作業面 Work Face D_1	Le	磁極間隔 Pole Pitch P	チャック取付部 Mounting Face D_2	K	Dp	d	面板厚さ Face Plate Thickness t	高さ Height H	ハンドル穴 Handle Hole E	質量 Mass
RMC-13	1	125	125	88	15.2 (1.5+9+1.5+3.2)	100	4	112	M 6	24	55	六角 8	4.5kg
RMC-16		160	160	118		125		140	M 8				7.5kg
RMC-20		200	200	149		160		180					12kg
RMC-25		250	250	194		200		224	M10				20kg
RMC-32		315	315	255		250		280					29kg
RMC-40		400	400	331		315		355					47kg

※ハンドルはRMC-13〜20が六角棒スパナ、25以上は専用ハンドルが付属します。

RMC-13B	2	125	125	88	15.2 (1.5+9+1.5+3.2)	100	4	112	M 6	24	65	□ 8	6kg
RMC-16B		160	160	118		125		140	M 8				9kg
RMC-20B		200	200	149		160		180					15kg
RMC-25B		250	250	194		200		224					23kg
RMC-32B		315	315	255		250		280	M10			□10	35kg
RMC-40B		400	400	331		315		355					62kg

※磁力のON/OFF操作は、スクロールチャック用のT形ハンドル（付属品）です。