KEZF-G形 研削用アクシム® ACSHIM FOR GRINDING

研削用途にも対応可能なスティックの配置を実現!

用途 研削加工や、より精度の高いフライス加工への対応が可能です。

研削　切削　環境志向

KEZF-G3060

別途電装品要

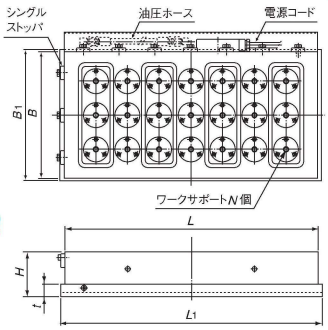

特長
- ●軽量なワークや薄板の吸着固定時における変形を大幅に抑えることが可能です。
- ●加工後のスプリングバックが低減されるため、仕上げ面精度が向上します。
- ●湿式加工に対応。
- ●歪み量最大 3mm までのワークに対応。
- ●比較的大きなワークや薄板 (t12 以上) に効果的。

使用例 (KEZF-G3060)

(mm)

形　式 Model	呼び寸法 Nominal Size	作業面 Work Face B	作業面 Work Face L	取付部 Mounting Face B_1	取付部 Mounting Face L_1	取付部 Mounting Face t	高さ Height H	スティック総数N Number of Stick	質量 Mass	専用制御装置 Dedicated Control Unit
KEZF-G 3060	300× 600	300	600	310	620	30	105	21	130kg	EH-VFW205A
KEZF-G 4080	400× 800	400	800	410	820			36	230kg	
KEZF-G50100	500×1000	500	1000	510	1020			55	360kg	
KEZF-G60100	600×1000	600		610				66	430kg	

※制御装置、クランプ用部品は付属していません。当社チャックには、当社製の電装品をお使いになることで最適な性能を発揮することができます。

KEZF-WX形 T溝付電磁式アクシム® ACSHIM WITH T-SLOTS

用途 モールドベースをはじめとするフライス加工分野での精度出しに最適です。

切削　環境志向　特許取得・意匠登録済

KEZF-WX4080

別途電装品要

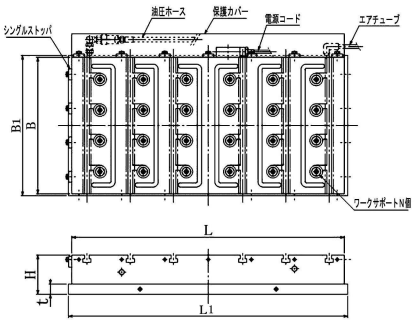

特長
- ●チャック吸着面上のスティックが、ワークを自然な状態で吸着保持します。
- ●KEZF-WS形に比べ、スティック数増減の自由度がアップしました。
- ●スティック部フタを無くすことにより、スティックユニット交換時の本体とフタのレベル合わせの必要が無く、メンテナンス性がさらにアップしました。
- ●新たに設けたT溝を利用することにより、非鉄や異形ワークのクランプも可能です。
- ●歪み量最大3mmまでのワークに対応。
- ●湿式加工に対応。

切屑によるスティック動作不具合の発生を防止する新構造を採用。

(mm)

形　式 Model	呼び寸法 Nominal Size	作業面 Work Face B	作業面 Work Face L	取付部 Mounting Face B_1	取付部 Mounting Face L_1	取付部 Mounting Face t	高さ Height H	スティック総数N Number of Stick	電圧 Voltage	電流 Current	質量 Mass	専用制御装置 Dedicated Control Unit
KEZF-WX 3060	300× 600	300	600	310	620	30	115	15	DC90V	2.0A	140kg	EH-VFW205A
KEZF-WX 4080	400× 800	400	800	410	820			24		2.3A	250kg	
KEZF-WX50100	500×1000	500	1000	510	1020			40		4.0A	390kg	
KEZF-WX60100	600×1000	600		610				48		6.0A	470kg	EH-VFW210A

※制御装置、クランプ用部品は付属していません。当社チャックには、当社製の電装品をお使いになることで最適な性能を発揮することができます。

EH-VFW形 研削用/T溝付電磁式アクシム®用制御装置 CONTROL UNIT FOR ACSHIM

簡単な操作でアクシムシリーズを最適に制御します!

EH-VFW205A

〈操作ボックス〉

用途 アクシムの磁力およびスティック動作を制御する機能を持った専用のユニットです。

特長
- ●操作ボックスのオートボタン一つで、一連の動作が自動的に進行します。

①開始 オートON → ②スティックUP → ③励磁 → ④ワーク吸着完了 → ⑤加工作業 → ⑥オートOFF → ⑦消磁 → ⑧終了 スティックDOWN

(mm)

形　式 Model	電源 Power Source	出力定格 Rated Output 電圧 Voltage	出力定格 Rated Output 電流 Current	所要空気圧 Required Air Pressure	本体寸法 Dimensions 巾 Width	本体寸法 Dimensions 高さ Height	本体寸法 Dimensions 奥行 Depth	質量 Mass	制御ボックス Control Box 巾 Width	制御ボックス Control Box 高さ Height	制御ボックス Control Box 奥行 Depth
EH-VFW205A	単相AC200V 50/60Hz	DC0～90V	5A	0.5～0.7MPa	600	500	250	40kg	180	180	70
EH-VFW210A			10A		700	600	300	50kg			