MS形 マグクリーン®用高さ調節用脚 / 流入ボックス（オプション） MAGCLEAN

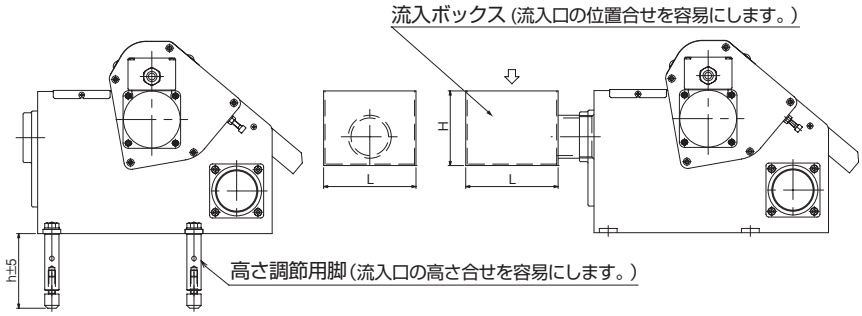

用途 マグクリーンを容易に機械へ設置するためのオプションです。

(mm)

形式 Model			寸法 Dimensions		
標準タイプ	高磁力タイプ	超高磁力タイプ	h	L	H
MS- 2FC	MS- 2FCH	MS- 2FCHP	105	110	105
MS- 4FC	MS- 4FCH	MS- 4FCHP		130	
MS- 6FC	MS- 6FCH	MS- 6FCHP		150	
MS- 8FC	MS- 8FCH	MS- 8FCHP	155	170	115
MS-12FC	MS-12FCH	MS-12FCHP		190	

※MS-18FC / FCH / FCHP、MS-24FC /FCH / FCHP 用は別途ご相談ください。

MS-BS形 マグクリーン® MAGCLEAN

用途 研削液からの鉄粉除去に利用できます。
洗浄用途（真水やその他液体）で使用される場合は、ご相談ください。

表面最大磁束密度
0.1T（1000G）

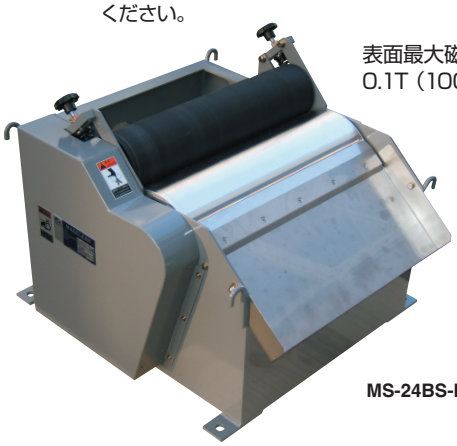

MS-24BS-BR

■MS-BS形式説明 MS-BS 系は、必ず形式で流入口と液流出口の方向を指定してください。

MS-24BS- B L

- 液流出口の方向
  - L ： スラッジ排出方向から見て左（寸法図の③液流出口）
  - R ： スラッジ排出方向から見て右（寸法図の④液流出口）
- 流入口の方向
  - B ： 後方（寸法図の①流入口）
  - R ： スラッジ排出方向から見て右（寸法図の②流入口）

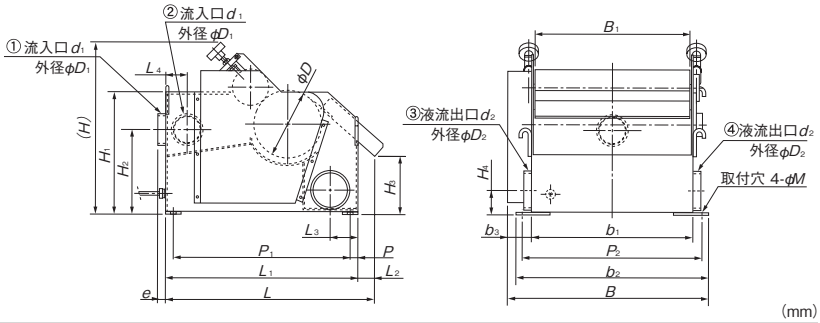

(mm)

形式 Model	流入口方向 Inlet direction	液流出口方向 Liquid discharge direction	処理量 Processing Capacity	電源 Power Source	モータ容量 Motor	寸法 Dimensions L	B	H	L1	L2	L3	L4	e	P	P1	P2	B1	b1	b2	b3	H1	H2	H3	H4	M	D	D1	d1	D2	d2	質量 Mass
MS-24BS-BL	①	③	240L/min	3相AC 200V 50/60Hz	90W	670	645	534	620	50	90	—	25	25	570	572	495	515	615	80	386	268	189	77	17	214	102	PS-3	127	PS-4	115kg
MS-24BS-BR		④																													
MS-24BS-RL	②	③										70	—																		
MS-24BS-RR		④																													
MS-36BS-BL	①	③	360L/min		100W	830	839	670	780		105	—	35	30	720	730	630	668	790	110	500	345	264	100	22	317	127	PS-4	154	PS-5	292kg
MS-36BS-BR		④																													
MS-36BS-RL	②	③										80	—																		
MS-36BS-RR		④																													
MS-50BS-BL	①	③	500L/min				1139				120	—	35			1030	930	968	1090			358		115			154	PS-5	182	PS-6	375kg
MS-50BS-BR		④																													
MS-50BS-RL	②	③										90	—																		
MS-50BS-RR		④																													

※流入口、液流出口方向番号は、寸法図中番号①～④に対応しています。必ず方向を確認してください。

CMS形 チップマグクリーン®CHIP MAGCLEAN

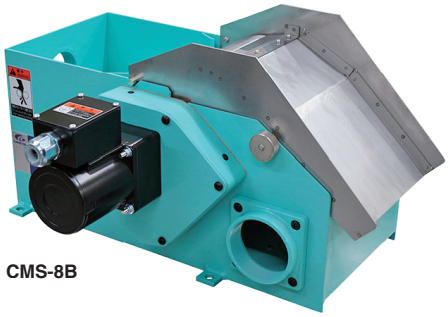

CMS-8B

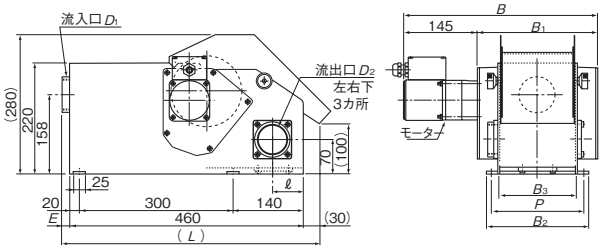

用途 本機は、工作機械の切削作業を経て排出される冷却液から、混入している切削屑(チップ)を摘出回収する装置です。

特長
- ●特殊な磁極配列を施したマグネットドラムの採用により、切削屑の高回収が可能です。
- ●新設計のスクレーパーにより、マグネットドラムからの切削屑の分離及び排出性能を向上。

(mm)

形式 Model	処理量 Processing Capacity	電源 Power Source	モータ容量 Motor	寸法 Dimensions L	B	E	ℓ	B1	B2	B3	P	D1	D2	質量 Mass
CMS- 4B	40L/min	3相AC200/220V 50/60Hz	25W	505	361	20	70	234	200	152	180	PS-2	PS-2	22kg
CMS- 8B	80L/min				411			284	250	202	230		PS-2½	27kg
CMS-12B	120L/min			515	561	25	60	434	400	352	380	PS-2½	PS-3	41kg