KMDE形 静止形脱磁器 STATIONARY DEMAGNETIZER

非防水　節電　別途電源装置要

用途 帯磁したワークや工具類の残留磁気の除去に使用します。
ワークを移動させることなく、脱磁ボタンを押す事で一定時間にて脱磁完了します。

特長
- ●交流脱磁器より高い起磁力を設定しており、従来の脱磁器では比較的脱磁しにくかったベアリング鋼、刃物鋼等の硬質ワークにも効果を発揮します。
- ●ワークを脱磁器上に静止させた状態にて脱磁しますので、交流脱磁器の様にワーク、プレス金型の部材、SK材を通過させる必要がありません。移動が難しい大形ワーク（金型等）の脱磁にも適します。
- ●電源装置にプログラムされた減衰パターンによる脱磁を行いますので、脱磁中のみの通電であり省電力です。
- ●脱磁器本体と電源装置部の別置き仕様です。操作し易い場所に設置頂けます。

KMDE-1212

EHD-W205C

〈KMDE-1212寸法図〉

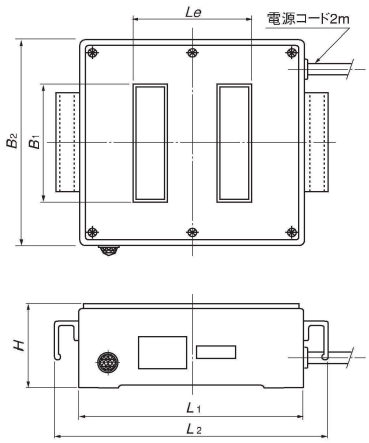

〈KMDE-2525/4040寸法図〉

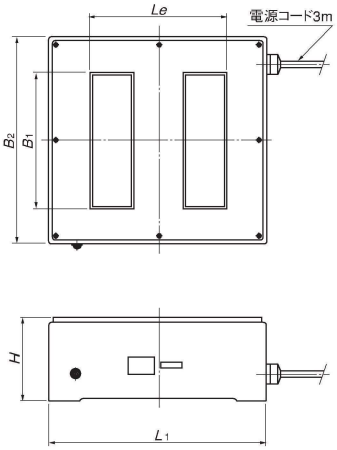

〈EHD寸法図〉

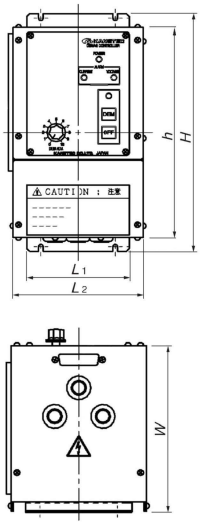

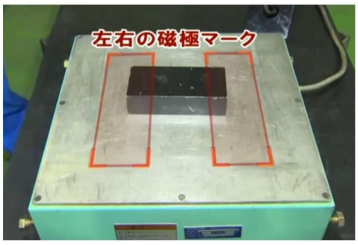

ワークを左右の磁極マークに掛かるように置き、脱磁ボタンを押します。

大型の特殊品についても対応致します

■本　体

(mm)

形式 Model	寸法 Dimensions L_1	L_2	Le	B_1	B_2	H	脱磁エリア Demagnetizing Area	耐荷重 Withstand Load	定格 Rating	使用率 Working Rate	質量 Mass
KMDE-1212	230	280	120	120	210	85	120×120	20kg	DC180V/2.1A	25%ED	15kg
KMDE-2525	400	—	250	250	380	150	250×250	80kg	DC180V/4.8A		75kg

※耐荷重は作業エリアの均等な荷重における値

■適合電源装置（KMDE-1212/2525）

(mm)

形式 Model	寸法 Dimensions L_1	L_2	W	H	h	電源 Power	出力 Output	質量 Mass
EHD-W205C	110	140	175	260	230	単相 AC200V～220V±10% 50/60Hz	DC180V/5A	4 kg

■本　体

(mm)

形式 Model	寸法 Dimensions L_1	Le	B_1	B_2	H	脱磁エリア Demagnetizing Area	耐荷重 Withstand Load	定格 Rating	使用率 Working Rate	質量 Mass
KMDE-4040	640	400	400	640	220	400×400	300kg	DC180V/9A	25%ED	350kg

※耐荷重は作業エリアの均等な荷重における値

■適合電源装置（KMDE-4040）

(mm)

形式 Model	寸法 Dimensions L_1	L_2	W	H	h	電源 Power	出力 Output	質量 Mass
EHD-W210C	110	140	175	260	230	単相 AC200V～220V±10% 50/60Hz	DC180V/10A	4.5kg

KMDE-MP形単極形静止形脱磁器 SINGLE POLE STATIONARY DEMAGNETIZER

非防水　節電　別途電源装置要

用途 厚みのあるワークの脱磁や大きなワークの部分脱磁に使用します。また、モーターコア金型の脱磁器としても多くの実績があります。
ワークを移動させることなく脱磁ボタンを押すことで一定時間にて脱磁完了します。

特長
- ●強い磁界が広い範囲に発生しますので、厚みのあるワークや大きなワークの部分脱磁に適します。
- ●電源装置にプログラムされた減衰パターンによる脱磁を行いますので、脱磁中のみの通電であり省電力です。
- ●脱磁器本体と電源装置部の別置き仕様です。操作し易い場所に設置頂けます。

KMDE-MP1013

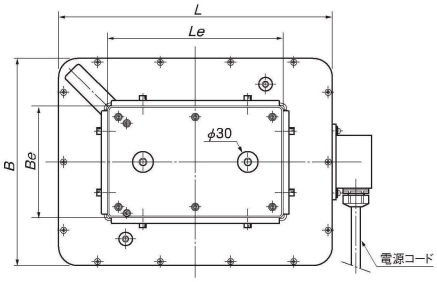

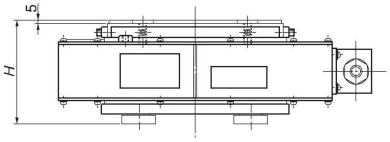

(mm)

形式 Model	寸法 Dimensions L	B	H	脱磁エリア Demagnetizing Area $Be \times Le$	定格 Rating	使用率 Working Rate	質量 Mass	適合電源装置 Power Unit
KMDE-MP1013	240	210	110	100×130	DC180V/2.1A	25%ED	20kg	EHD-W205C
KMDE-MP1625	390	300	150	160×250	DC180V/4.7A		75kg	
KMDE-MP2040	580	380	185	200×400	DC180V/7.8A		170kg	EHD-W210C

※電源コードは、KMDE-MP1013が2m付で他は3m付です。